Barra de aterramento

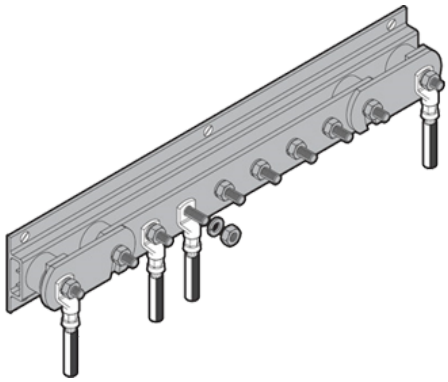

Descrição

Visão geral Barra de terra com ligação dupla de desconexão.

** Tenha em atenção que o produto pode diferir na aparência

dependendo do fornecedor **

Principais funcionalidades

Padrões

Construção

Training & Testing Lab

AN ISO/IEC 17025 ACCREDITED FACILITY

Laboratório de Testes e Formação de Cabos de Cleveland
Our state-of-the-art cable testing facility ensures that every cable meets the highest standards of quality and compliance through continuous, rigorous testing.

ISO/IEC 17025 Accredited Testing Laboratory

CPR
A Cleveland Cable Company está comprometida com a conformidade com o Regulamento de Produtos de Construção (CPR). Quando aplicável, todos os cabos fabricados após 1 de julho de 2017 foram avaliados de acordo com os requisitos do CPR, com documentação de apoio completa disponível.

O nosso compromisso com a sustentabilidade

Estamos comprometidos com a jornada para o Net Zero como parceiros de negócios, empregadores e membros da comunidade.

Ao pensar e agir de forma sustentável, prestamos um excelente serviço ao cliente, reduzindo simultaneamente as emissões de carbono em colaboração com os nossos clientes e fornecedores.

ecovadis
A Cleveland Cable Company foi avaliada de forma independente pela EcoVadis, um fornecedor globalmente reconhecido de classificações de sustentabilidade empresarial. A nossa pontuação coloca-nos entre os 35% melhores das empresas avaliadas em todo o mundo, refletindo o nosso forte compromisso com o desempenho ambiental, social e ético.

Barra de aterramento - Dimensões

Referência
EB

AS INFORMAÇÕES CONTIDAS NESTA FICHA TÉCNICA SÃO MERAMENTE ORIENTATIVAS E ESTÃO SUJEITAS A ALTERAÇÕES SEM AVISO PRÉVIO OU RESPONSABILIDADE. ACREDITAMOS QUE AS INFORMAÇÕES ESTÃO CORRETAS NO MOMENTO DA PUBLICAÇÃO. AO SELECIONAR ACESSÓRIOS PARA CABOS, TENHA EM ATENÇÃO QUE AS DIMENSÕES REAIS DOS CABOS PODEM VARIAR DEVIDO A TOLERÂNCIAS DE FABRICO.